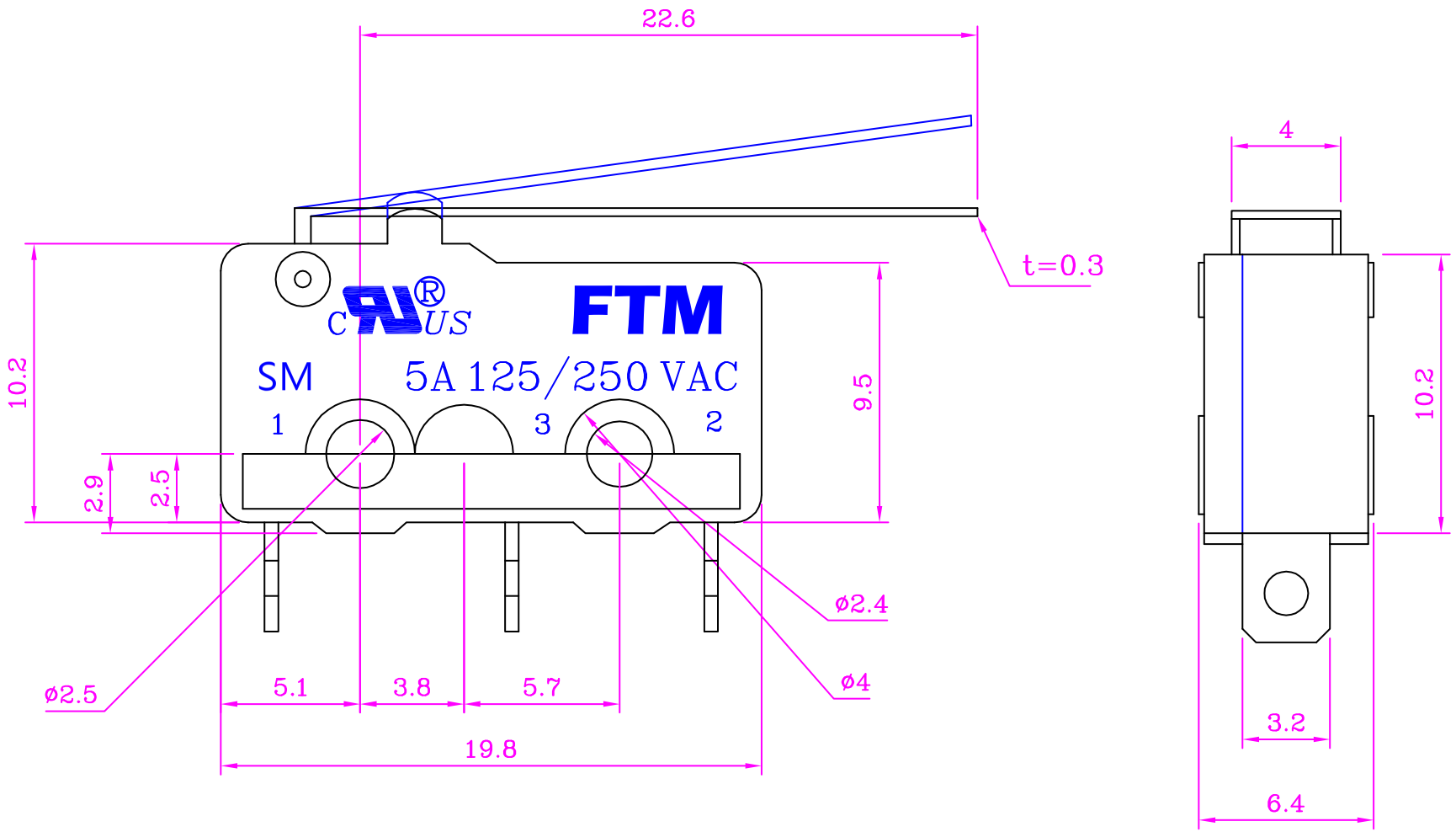

			材料名稱規格	繪圖			大廣有限公司 DA KOANG CO., LTD.		比例	單位
				設計					1 : 4	mm
				校正			圖	圖號	5096C	
修正	說明	日期		審核			名	檔名		