W	PANEL THICK
25.0	0.75-1.25
25.2	1.25-2.0
25.5	2.0-3.0

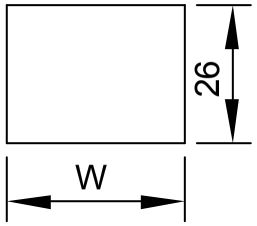

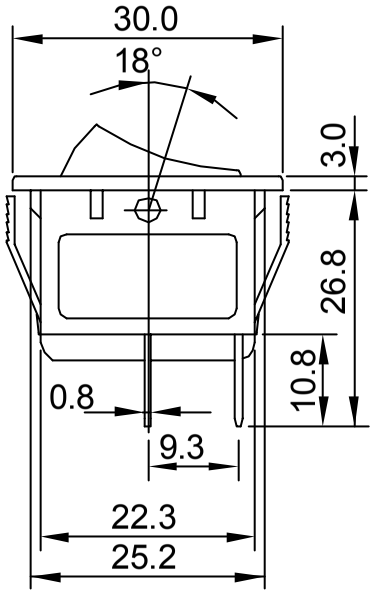

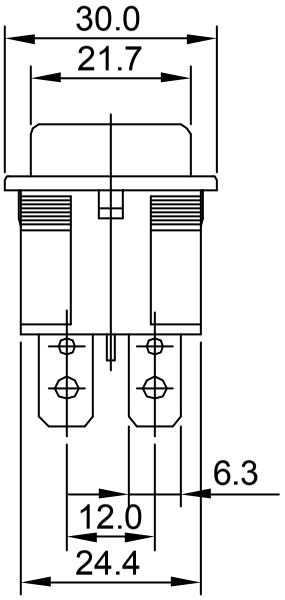

規 格
SPECIFICATIONS

迴 路
1.CIRCUIT: ON-OFF
額 定
2.RATING : 10A 125VAC/ 250VAC
接觸電阻
3.CONTACT RESISTANCE : 30mΩMax.
絕緣電阻
4.INSULATION RESISTANCE : DC 500V 100MΩMin.
耐 電 壓
5.DIELECTRIC STRENGTH : AC 1000V 1 MINUTE.
作 動 力
6.OPERATION FORCE : 800±300g.
電氣壽命
7.ELECTRICAL LIFE : 10,000 CYCLE Min.
使用溫度範圍
8.OPERATING TEMPERATURE : -25 °C~+85 °C.
焊接溫度
9.SOLDERING : 280 °C FOR 3Sec.

線路圖

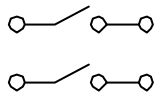

年	月	日	更正者	更正記事	△

編號	零件名稱		數量	材質	規格	加工處理	備註
設計	W,JUNG-TA	841225	品名	系列承認圖		無註記公差	第三角法
製圖	W,JUNG-TA	841225	品號	5076		長度 ±0.2 角度	
描圖	L,Chun-Ting	880421	圖號			比例	單位 mm
校對							
核准							
採購規範			大廣有限公司 DA KOANG CO., LTD.			檔案號碼	A618-00A