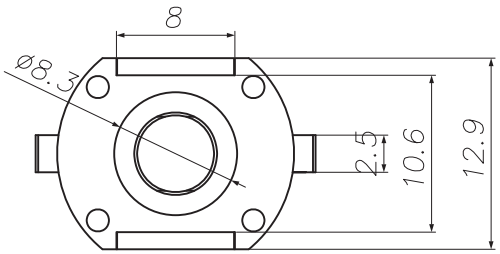

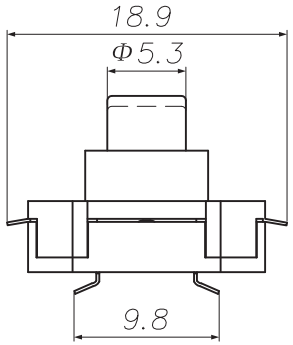

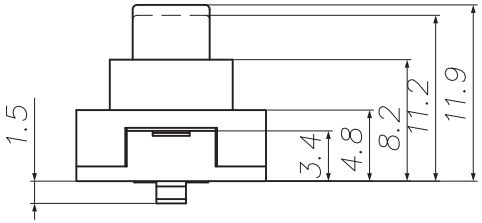

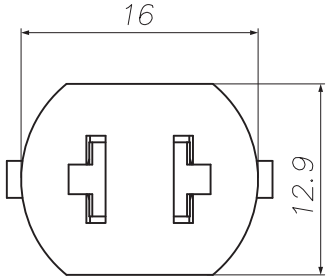

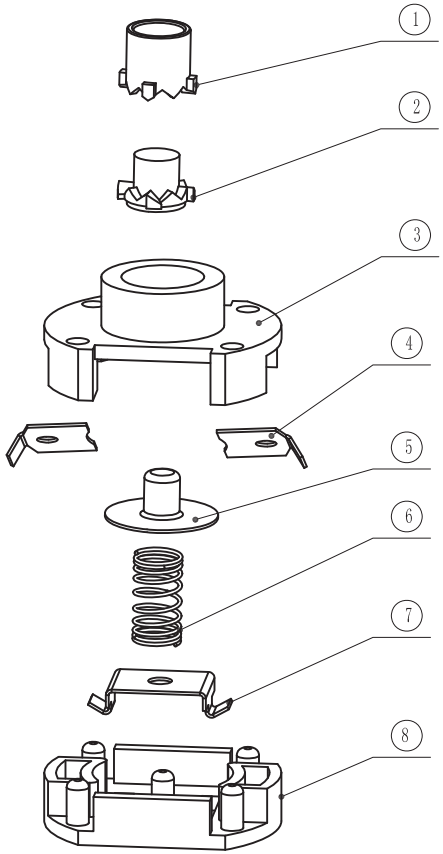

1. Rating:DC36V 50mA.
2. Travel:1.6±0.05mm.
3. Operating Force: 600±100gf.
4. Contact Resistance:50m Max.
5. Life:10,000 Cycles Min.

电路简图
SCHEMATIC

序号 NO.	名称 DESCRIPTION	材料 MATERIAL	颜色 COLOR	备注 REMARK
8	下 盖	聚甲醛	黑色	————
7	尾部端子	黄铜	——	镀银
6	弹 簧	70A	——	镀银
5	拉伸件	黄铜	——	镀银
4	侧面端子	黄铜	——	镀银
3	上盖	聚甲醛	黑色	————
2	内键	聚甲醛	黑色	————
1	外键	聚甲醛	黑色	————

大 廣 有 限 公 司 DA KOANG CO., LTD.

工程變更通知單 ECN(DCN) NO.	版次 REV	日期 DATE	說明 DESCRIPTION	改變 CHANGE	承認 APPRO.	未注公差 GENERAL TOLERANCE UNLESS OTHERWISE NOTED	
						Angle	±2°
						30~	±0.3
						10~30	±0.2
						~10	±0.15

DESIGN	設 計		
CHECH	校 对		
VERIFY	审 核		
APPROVAL	批 准		

品名 ITEM NO.	按钮开关			
料號 PART NO.	5224			
圖號 DRAWING NO.	B 狀態碼	OMT3.604.019		
SCALE		UNIT	mm	A4