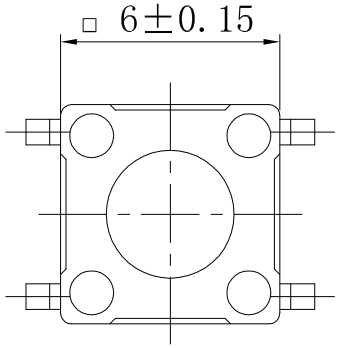

1. Rating:DC12V 50mA.
2. Travel:0.25±0.1mm.
3. Operating Force:180±50gf.
4. Contact Resistance:100mΩMax.
5. Life:100,000 Cycles Min.

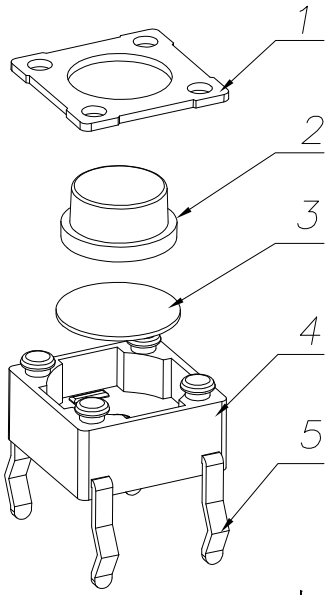

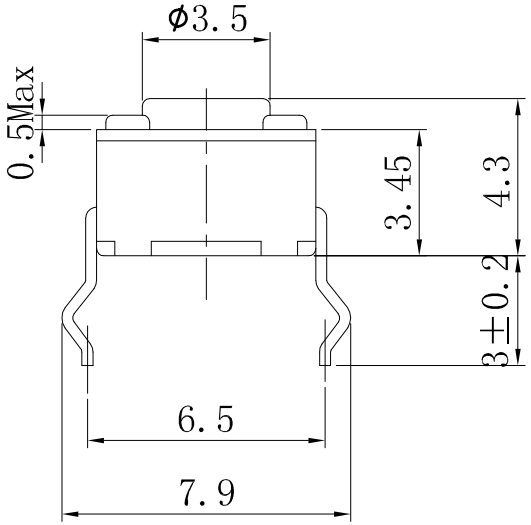

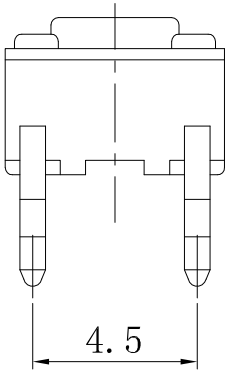

印制线路板开孔

P.C.B. HOLE DETAIL

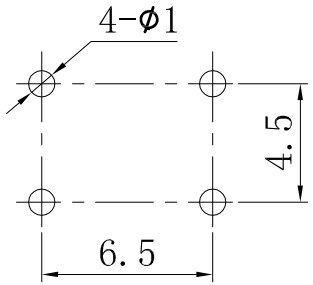

电 路 图

SCHEMATIC

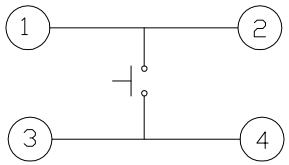

序号 NO.	名 称 DESCRIPTION	数量 Q'TY	材 料 MATERIAL	颜色 COLOR	备 注 REMARK
5	嵌 件	1	H62Y 0.3t	银白色	镀银
4	基 座	1	PPA	黑色	——
3	弹 片	1	覆银铜	——	镀银
2	帽 头	1	PPA	黑色	——
1	盖 板	1	H62T	银白色	镀铜锡

大 廣 有 限 公 司 DA KOANG CO., LTD.

工程變更通知單 ECN(DCN) NO.	版 次 REV	日 期 DATE	說 明 DESCRIPTION	改 變 CHANGE	承 認 APPRO.	GENERAL TOLERANCE UNLESS OTHERWISE NOTED	
						Angle	±2°
						30~	±0.3
						10~30	±0.2
						~ 10	±0.15

DESIGN	設 計		
CHECH	校 閱		
APPRO.	承 認		

品 名 ITEM NO.		6X6轻触开关			
料 號 PART NO.		5145E			
圖 號 DRAWING NO.	B 狀態碼	OMT3.610.276h			
SCALE		UNIT	mm	A4	