SHAFT LENGTH NOT DRAWN TO SCALE.

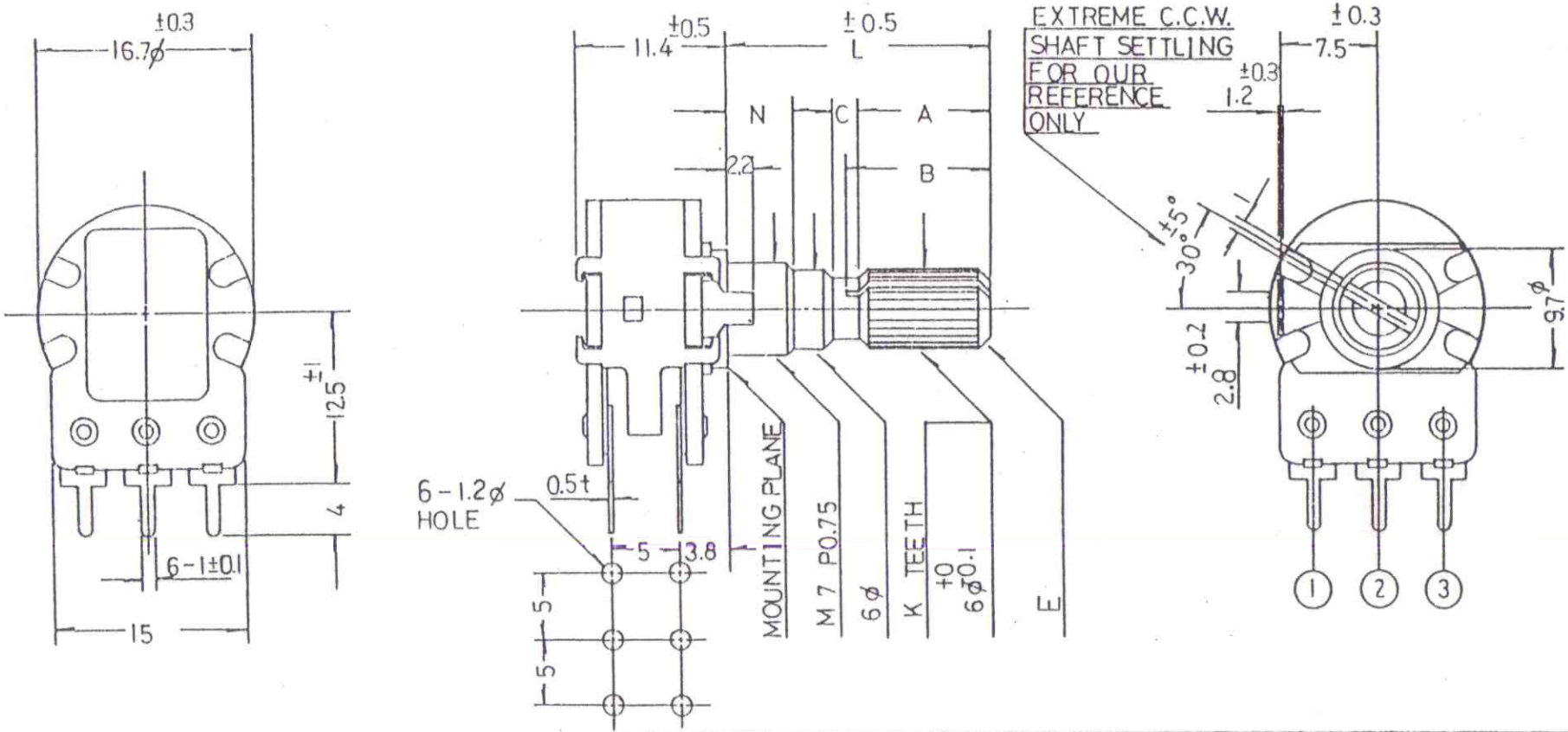

大 廣 有 限 公 司 DA KOANG CO., LTD.				20	10	11.5	1.5	1C	6.5	18
CUSTOMER	CUSTOMER'S REFERENCE NO.		RESISTANCE VALUE & TAPER	L	A	B	C	E	N	K

⑦	• •		材質		比例	承 認	校 對	製 作	設 計	備
⑥	• •									
⑤	• •		成圖	70 年 8 月 15 日	2/1					
④	• •									
③	• •		圖名	OUTLINE OF 16T VR	單位					
②	• •									
①	• •		圖號	3285	mm					註
記	年月日	變 更 記 事								